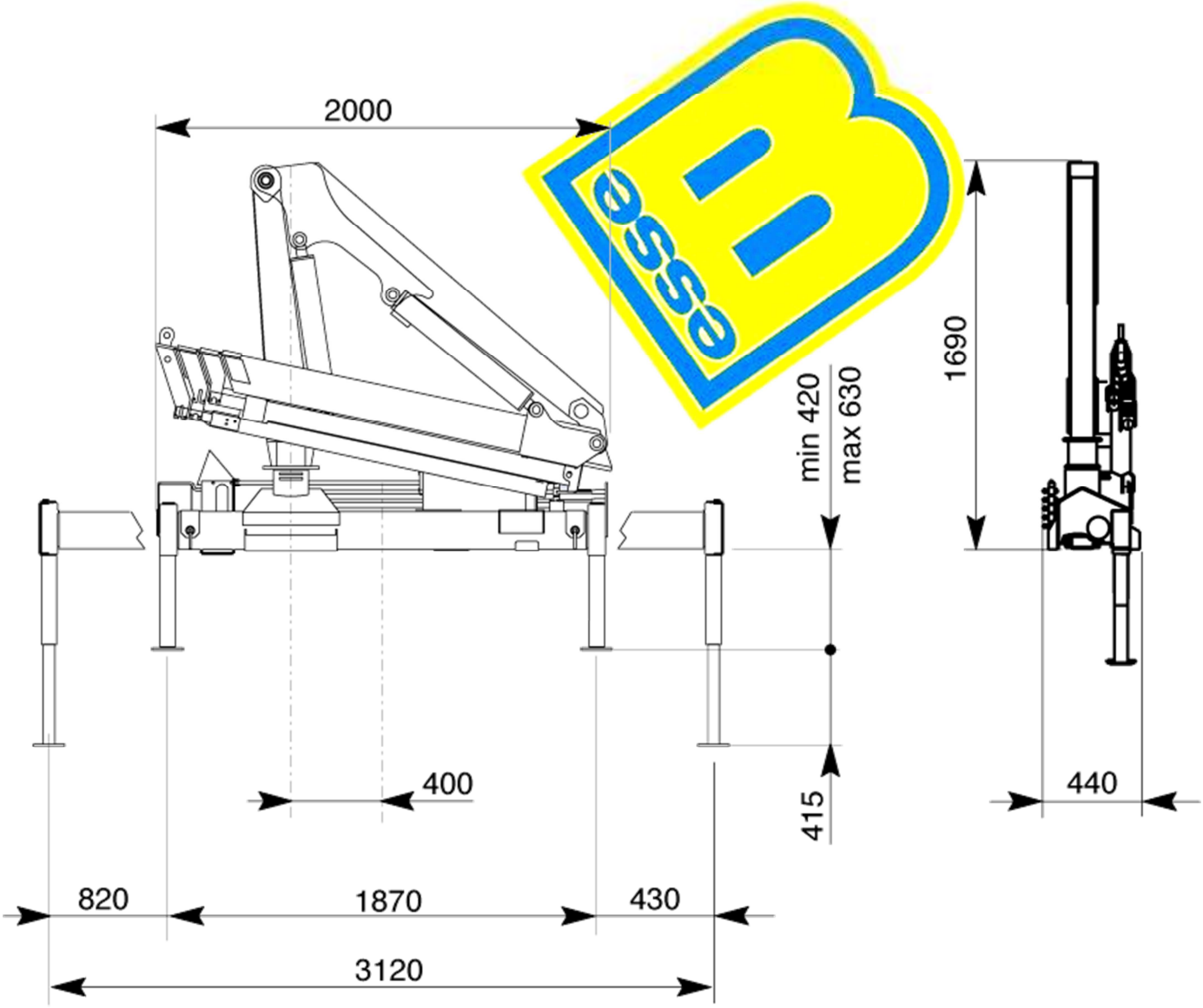

TABELLA POTENZE

DESCRIZIONE	UNITÀ DI MISURA	3S
Massimo sbraccio idraulico orizzontale	m	7,82
Momento massimo di sollevamento (+17°)	kgm	2837
	kNm	27,83
Angolo di rotazione	(°)	360
Capacità di rotazione – Massima pendenza	%	8,7
Pressione d’esercizio	bar	205
Portata d’olio consigliata	l/min	12
Capacità serbatoio olio	l	25
Peso gru standard (± 2%)	kg	535